AVIBRO®

Made in Turkey

# ABV 1001/61

3 Faz - Phase / 220-240 V / 100 Hz

## Elektriksel Özellikler / Electrical Features

| Faz / Phase | Devir / Rpm | Frekans / Frequency (Hz) | Giriş Voltajı / Input Voltage | Giriş Gücü / Input Power | Giriş Akımı / Input Current | Güç Faktörü / Power Factor |
|---|---|---|---|---|---|---|
| 3 | 6000 | 100 | 220-240 V | 600 W | Y 3,90 | 80 % |

## Teknik Özellikler / Technical Features

| | |
|---|---|
| Santrifüj Kuvveti / Centrifugal Force (Kg/F) | 1019 Kg/F (10,00 kN) |
| Gres Tipi / Type of Grease | KLUBER ISOFLEX NB52 |
| Ömür Boyu Gres / Grease for Life | Hayır / No |
| Montaj Cıvatası / Mounting Bolt | M12 |
| Kablo Rakoru / Cable Gland | M20x1.5 |
| Ağırlık / Weight (Kg) | 16,00 |

## Rulmanlar / Bearings

| | |
|---|---|
| Rulman Tipi / Bearing Type | NJ 206 |

Çizim Drawing | Gövde Ölçüleri - Overall Dimensions (mm)

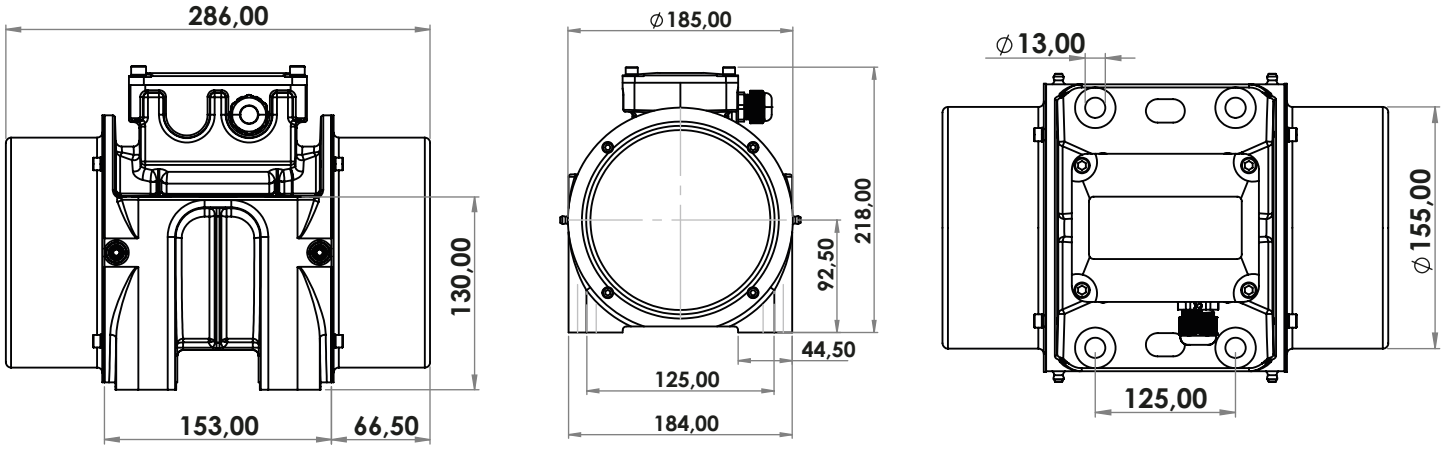




CE Ex EAC

ATEX II 2D Ex tb IIIC T120°C Db,IP66
T.amb -20/+50°C